Skica i iskaz izmjerene površine
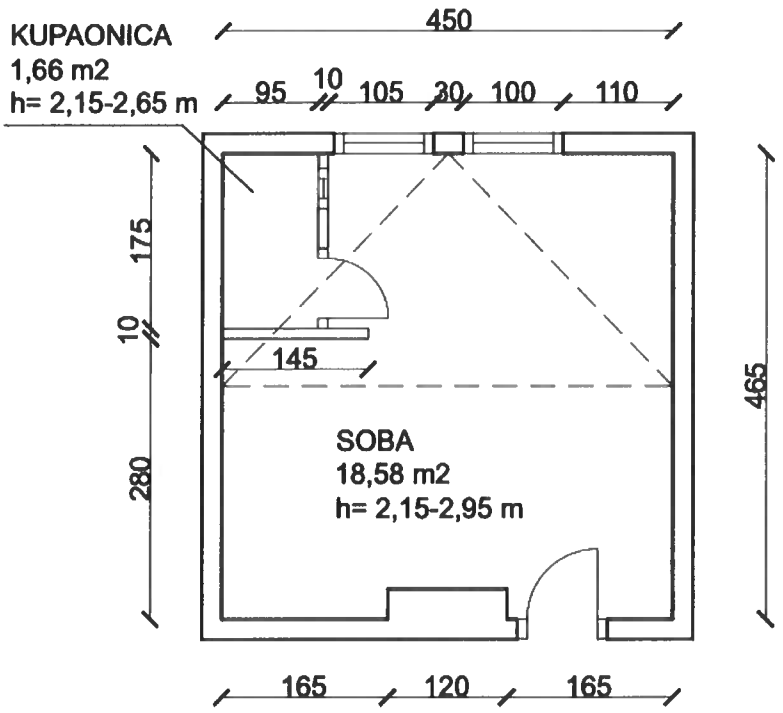
TLOCRT STANA oznake STAN 6291, u Zagrebu, Đure Crnatka 6, na zk.č.br. 2911, zk.ul.br. 5602, ETAŽNO VLASNIŠTVO (E-20), k.o. Centar Novi